D:\Art Beton\consept\goldan\90-45-25\90-45-25-web.dwg

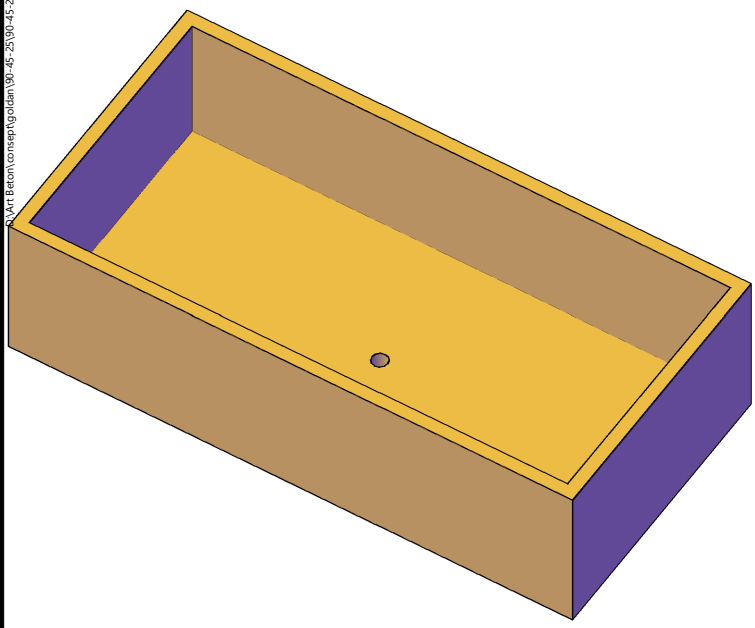

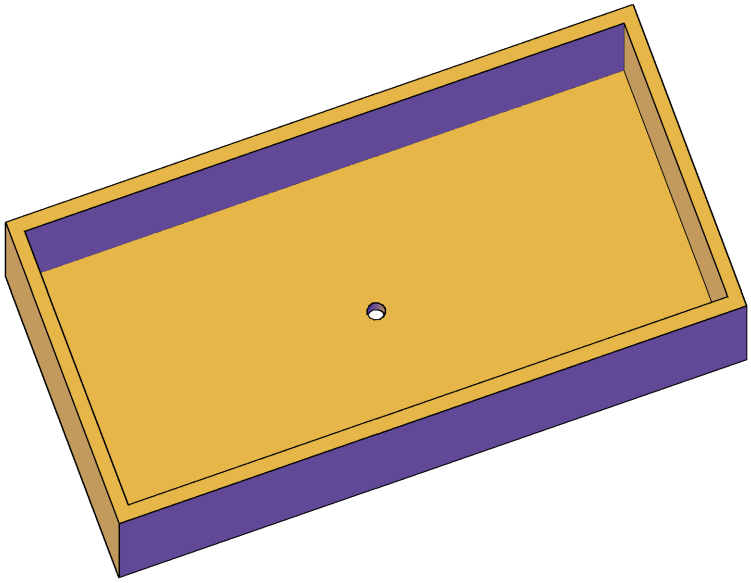

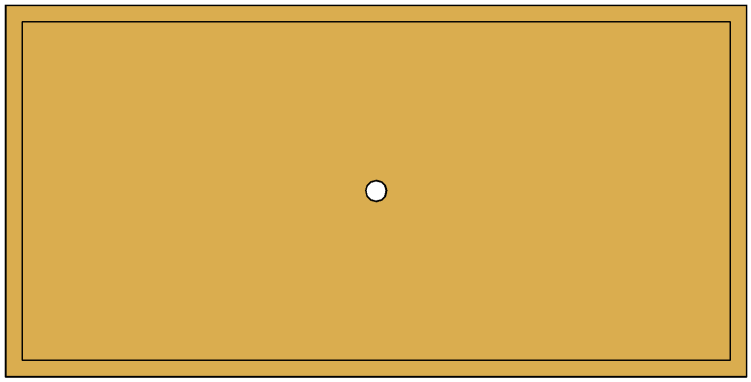

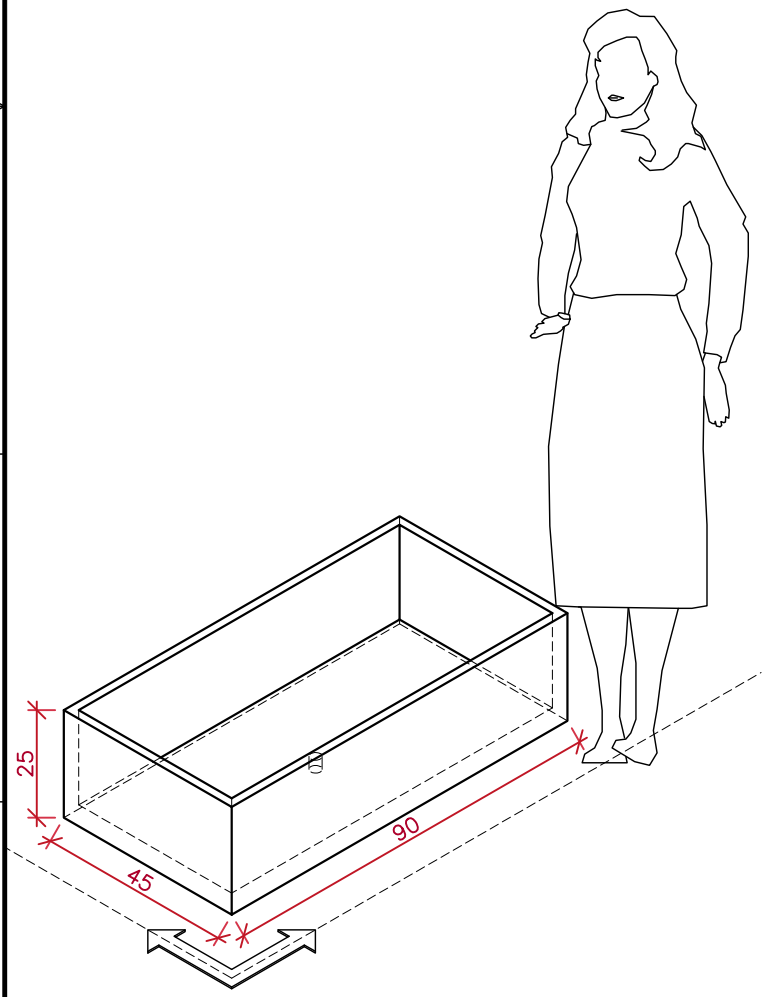

نام گدان و حجم و وزن		مشخصات هندسی گدان			ردیف
نام گدان	حجم و وزن	ارتفاع	عرض	طول	
90 L x45 W x25 H cm	80.98 kg | 0.060 m3	0.25	0.45	0.90	40

REV.	DATE	DESCRIPTION	DRAWN	DESIGN	APPD.
D0	23/06/2025	I.F.C.	10:11:22 AM		ART BETON

CLIENT

—
—

Consultant

WWW.ARTBETON.CO
Email: info@ARTBETON.CO
ARTBETON.CO

ART BETON

DRAWING NO.	SCALE	SIZE	SHEET
90-45-25-WEB-2D & 3D	AS SHOWN	A4	1/1

D:\Art Beton\consept\goldan\90-45-25\90-45-25-web