D:\Art Beton\consept\goldan\120-30-70\120-30-70-web.dwg

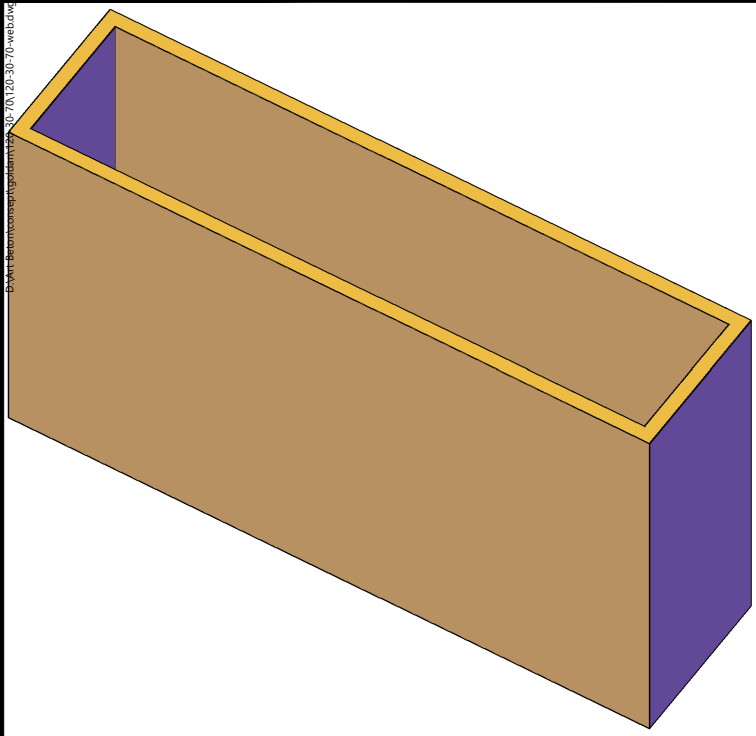

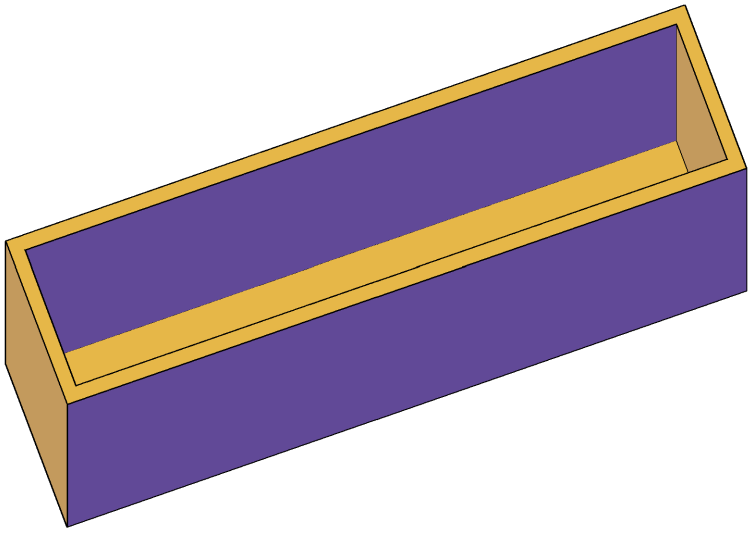

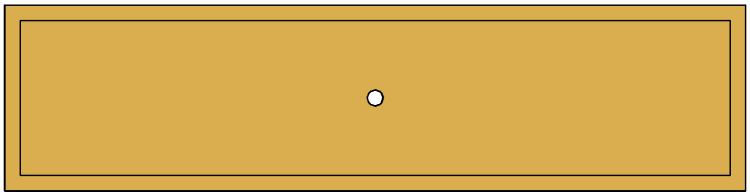

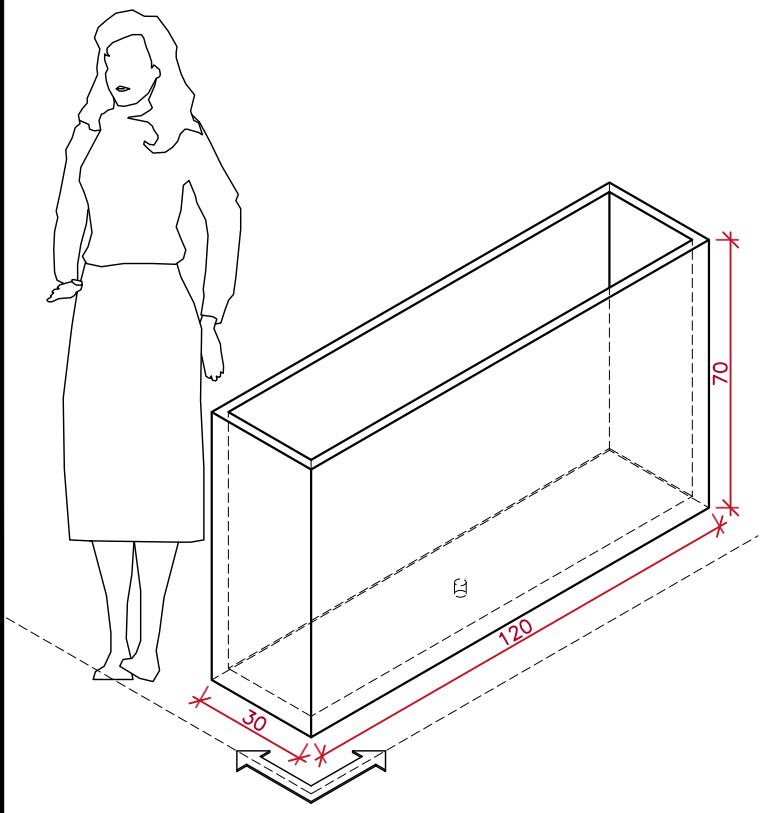

نام گدان و حجم و وزن		مشخصات هندسی گدان			ردیف
نام گدان	حجم و وزن	ارتفاع	عرض	طول	
120 L x30 W x70 H cm	274.8 kg | 0.114 m3	0.70	0.30	1.20	12

REV.	DATE	DESCRIPTION	DRAWN	DESIGN	APPD.
D0	16/06/2025	I.F.C.	7:19:45 PM		ART BETON

CLIENT

—

Consultant

WWW.ARTBETON.CO
Email: info@ARTBETON.CO
ARTBETON.CO

ART BETON

DRAWING NO.	SCALE	SIZE	SHEET
120-30-70-WEB-2D & 3D	AS SHOWN	A4	1/1

D:\Art Beton\consept\goldan\120-30-70\120-30-70-web