D:\Art Beton\consept\goldan\100-40-40\100-40-40-web.dwg

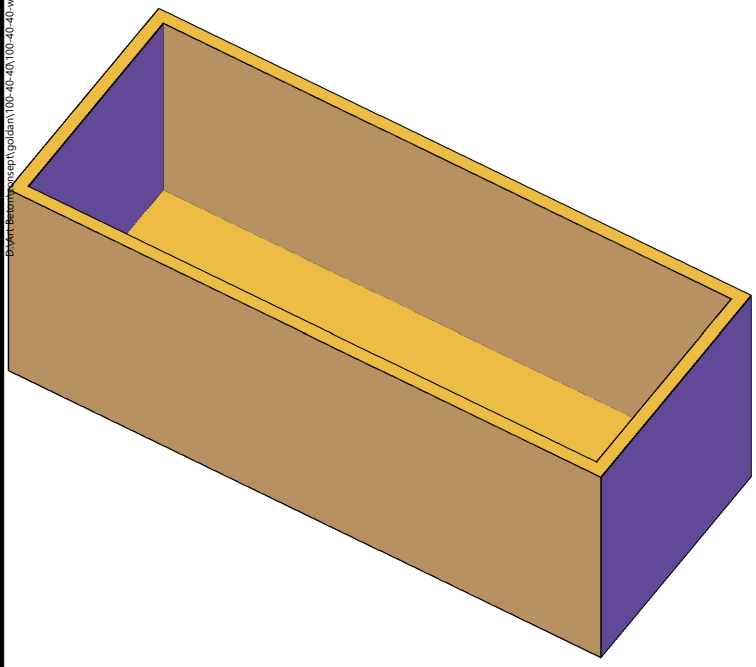

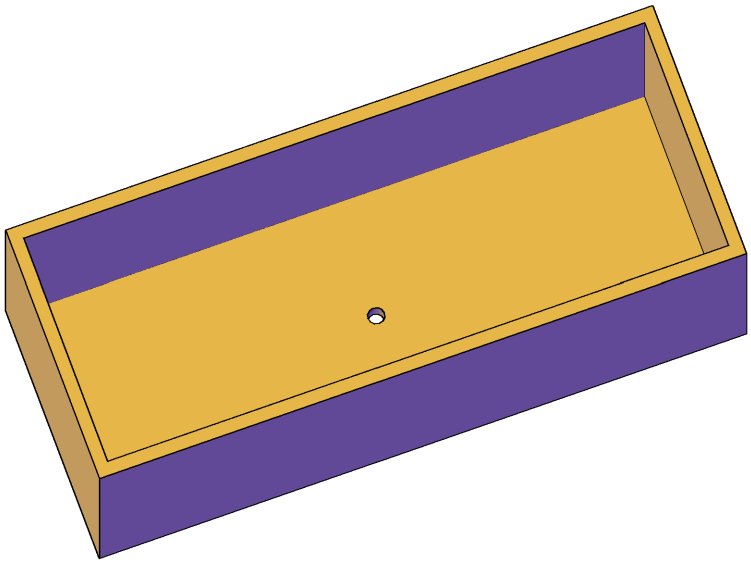

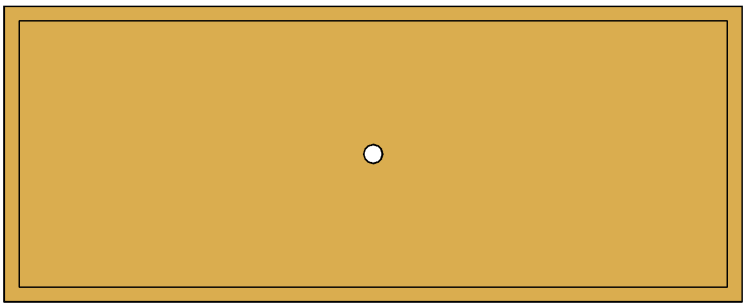

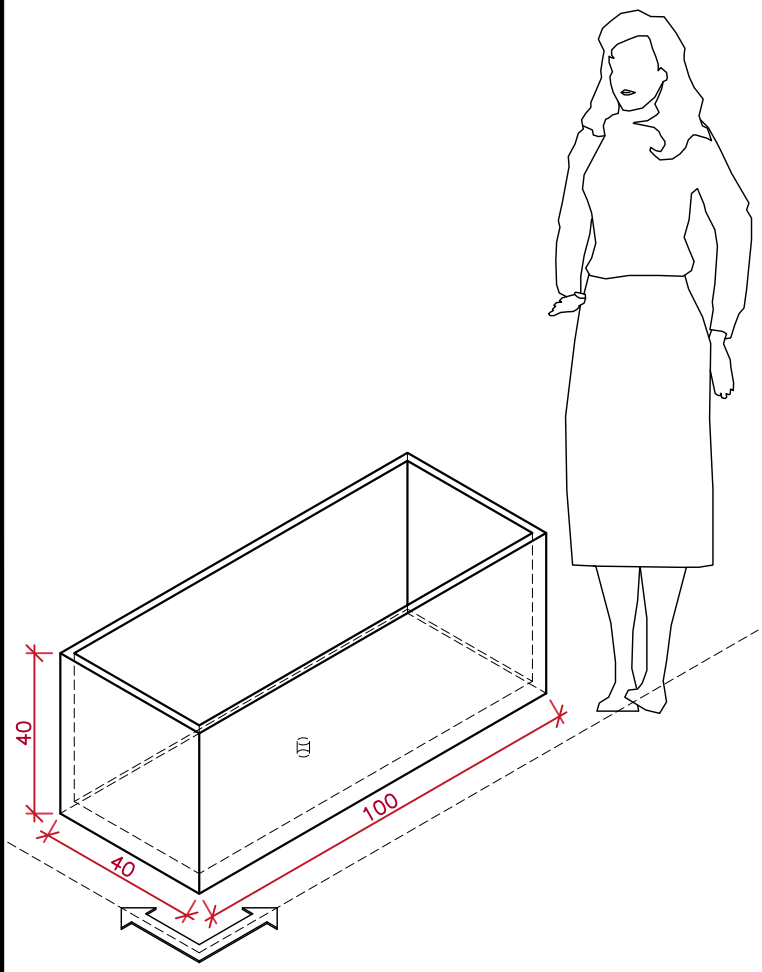


| نام گلدان و حجم و وزن | | مشخصات هندسی گلدان | | | ردیف |
|---|---|---|---|---|---|
| نام گلدان | حجم و وزن | ارتفاع | عرض | طول | |
| 100 L x40 W x40 H cm | 130.3 kg \| 0.094 m3 | 0.40 | 0.40 | 1.00 | 6 |

| REV. | DATE | DESCRIPTION | DRAWN | DESIGN | APPD. |
|---|---|---|---|---|---|
| D0 | 16/06/2025 | I.F.C. | 6:38:25 PM | | ART BETON |

CLIENT

—
—

Consultant

WWW.ARTBETON.CO
Email: info@ARTBETON.CO
ARTBETON.CO

ART BETON

| DRAWING NO. | SCALE | SIZE | SHEET |
|---|---|---|---|
| 100-40-40-WEB-2D & 3D | AS SHOWN | A4 | 1/1 |

D:\Art Beton\consept\goldan\100-40-40\100-40-40-web